FICHA TÉCNICA

Línea Ravena

Monoblock para Lavatorio
MLV-7001

Dimensiones

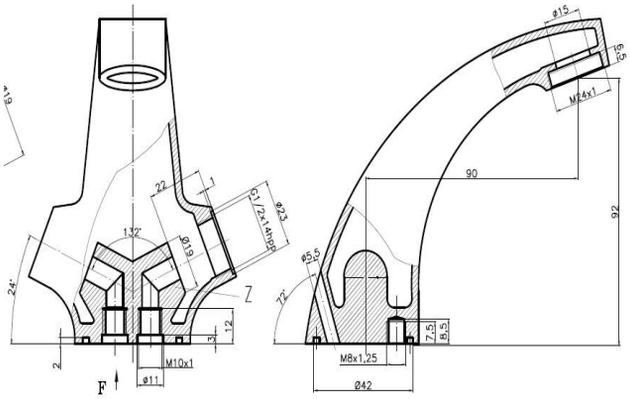

Características

- Cromado decorativo
- Armadura vastago no desplazable
- Aireador Eficiente 8-9 l/min.
  Hasta 30% ahorro(a 3 bar) Anti calcáreo.
  Chorro espumante
- Presión de trabajo desde 2 a 3 bar
- Caudal 8-9 l/min
- Accionamiento Mecánico
- Garantía de la grifería 10 años (ver poliza de garantia)
- Certificacion CE de acuerdo a Norma EN817:2008

Accesorios

Sellos de Calidad

FAS S.A. TEL: (562)24298800 / (562)24298805 / info@fas.cl www.fas.cl