GFH-55 (Grupo filtrante)

La campana integrable del tipo Grupo filtrante, es ideal para proyectos de cocina, donde se privilegia el espacio y podemos colocar un mueble integrado con la campana, para optimizar el uso de espacio y a su vez no perder el beneficio de extraer los humos y olores de la cocina. El modelo GFH-55 posee un **Motor doble turbina** que mejora la capacidad sin empeorar el nivel de ruido.

- Campana tipo Grupo filtrante
- Integrable en mueble de cocina
- Mandos pulsantes
- Luces incandescentes
- Motor doble turbina
- Tres velocidades
- Válvula anti-retorno
- Luz piloto de funcionamiento
- Capacidad de extracción máxima 700 m3/h.
- Capacidad de extracción Salida Libre 367 m3/h.
- Filtros metálicos
- Color inox
- Origen: Portugal

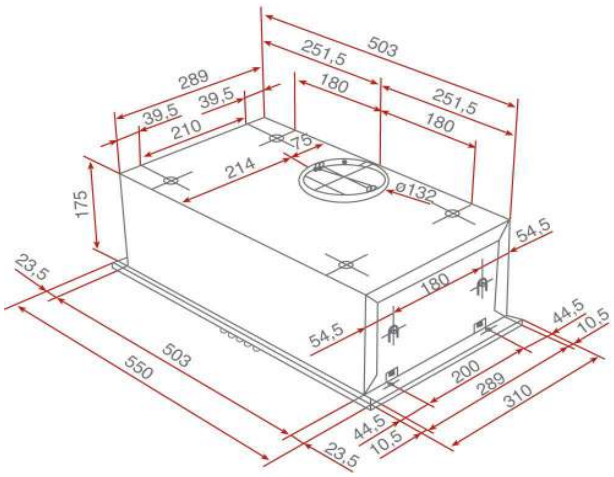

Conexión eléctrica - Datos Técnicos	
Tensión 220-240	●
Frecuencia 50/60 Hz.	●
Potencia iluminación, W.	2 x 20 W.
Potencia motor, W.	175
Potencia máxima, W.	215
Salida exterior, mm.	132
Reducción opcional Ø 150 / Ø 120 mm.	-
Opcion de recirculación	-
Panel de Control	
Touch Control	-
Electrónico	-
Pulsador	●
Prestaciones	
Nº de motores	1 DT
Motor blindado	-
Nº de Velocidades	3
Programación de tiempo de aspiración	-
Panel de fácil limpieza	-
Filtro metálico decorativo	-
Piloto de funcionamiento	●
Indicador de saturación de filtros	-
Sensor de humedad	-
Materiales	
Fabricada en Acero Inoxidable.	●
Ala de acero inoxidable	-
Ala de Cristal	-
Código Producto	40446700
Código EAN	8421152036396

Embalaje	Alto x Ancho x Fondo (mm.)	Peso Bruto (Kg.)
GFH-55	36 x 60 x 47	7,00